2023年　3月　16日　バグース　新宿店　平日BC９ボールトーナメント　　13 名　　B新宿店

予選
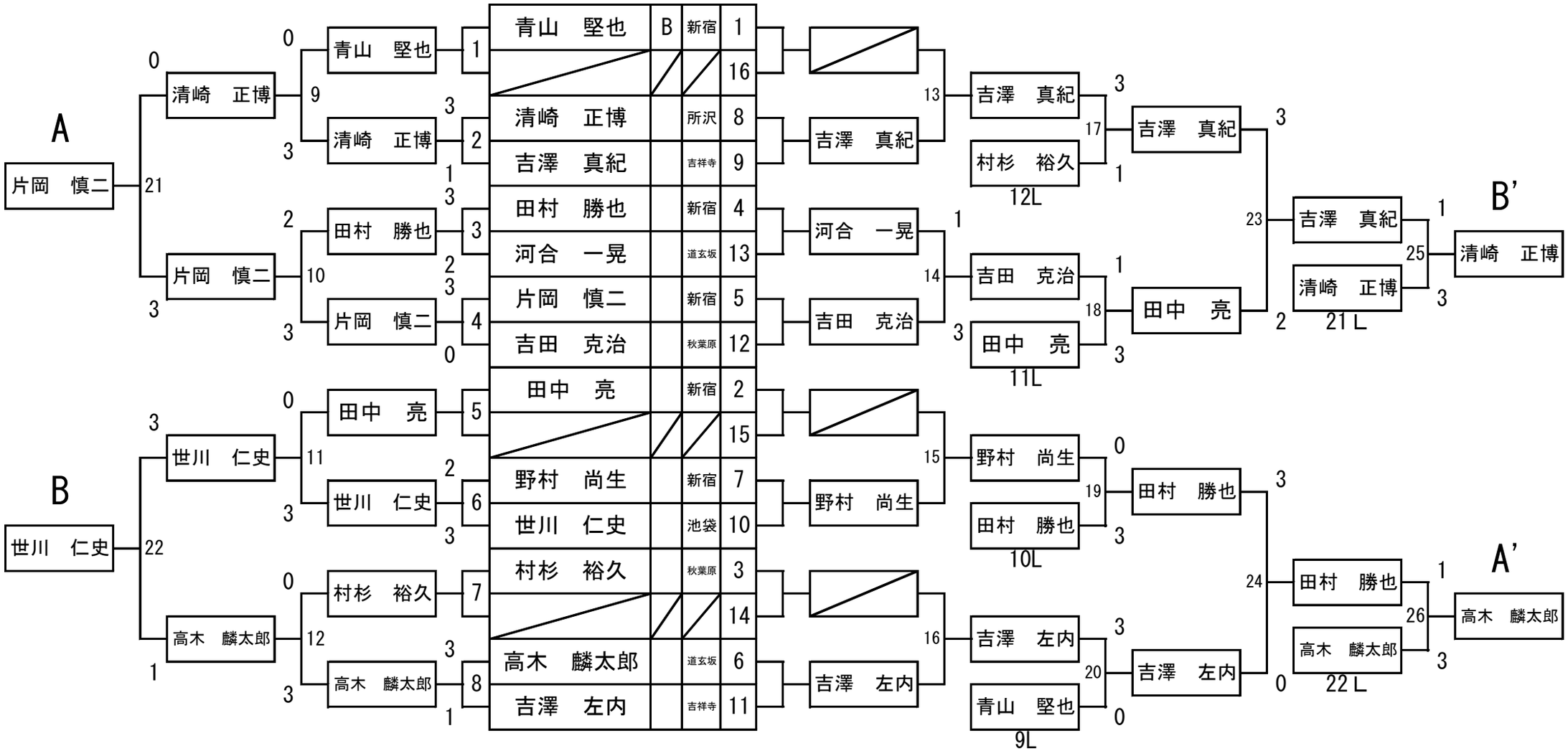
B　3ラック先取
C　3ラック先取(8番ゲームボール)