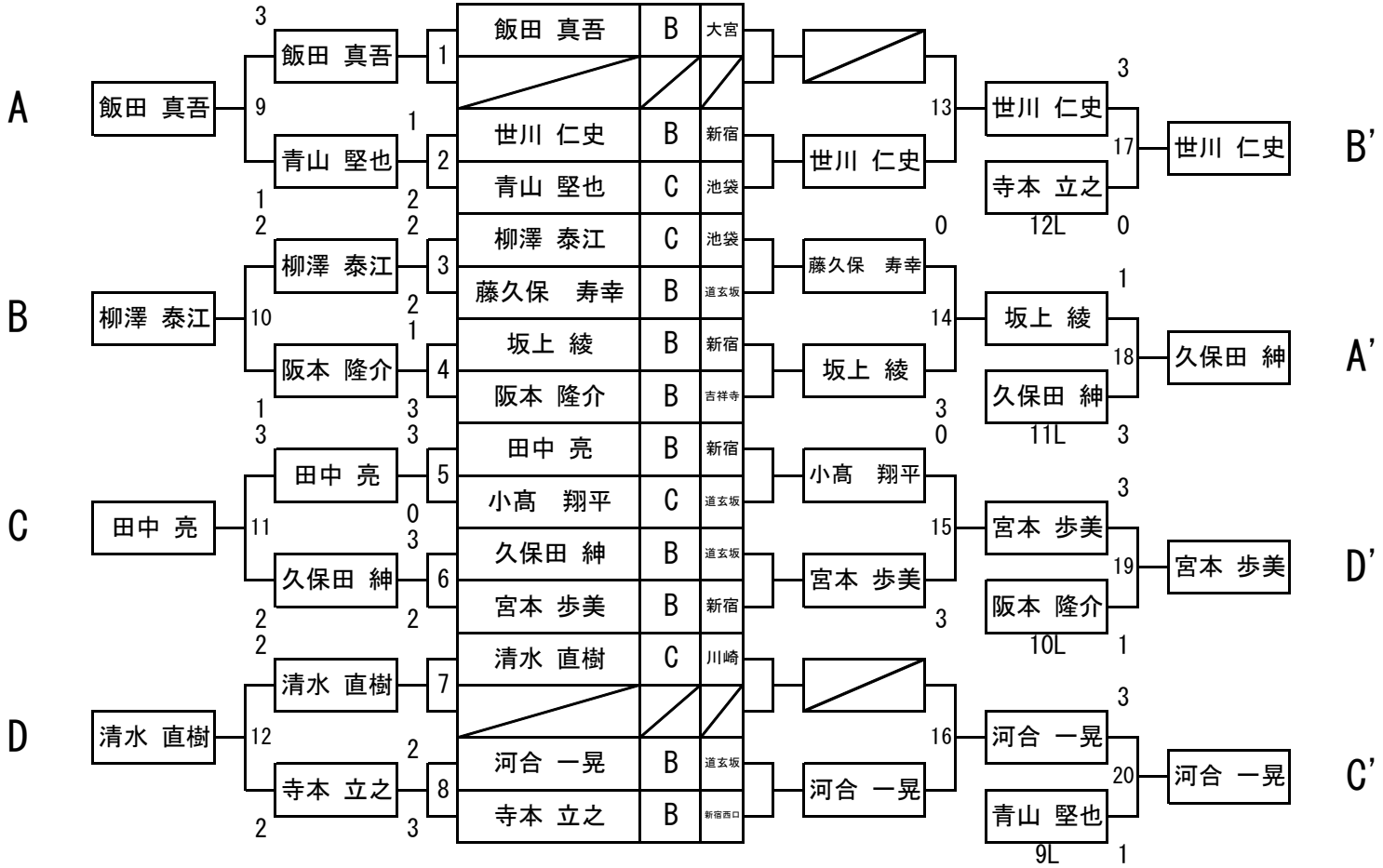平日ＢＣ戦　　14 名　　Ｂ新宿店